ÁREA DO TELHADO 383,49 m²

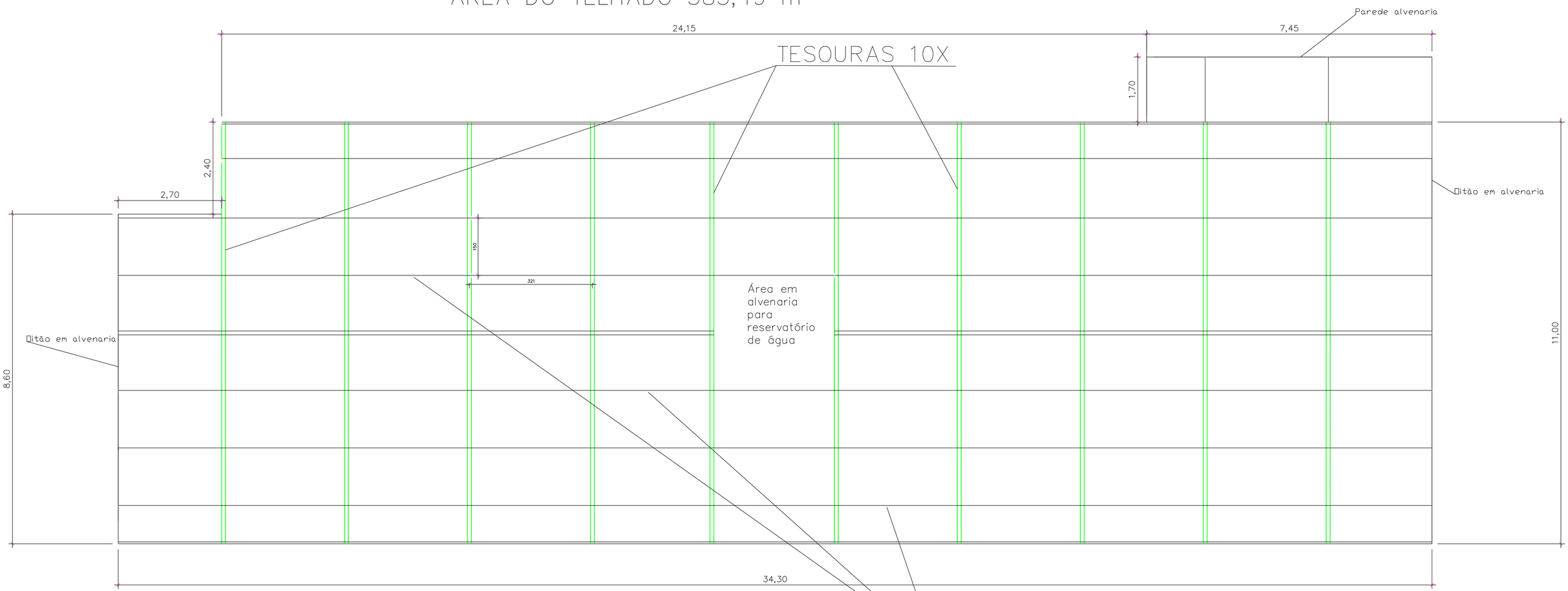

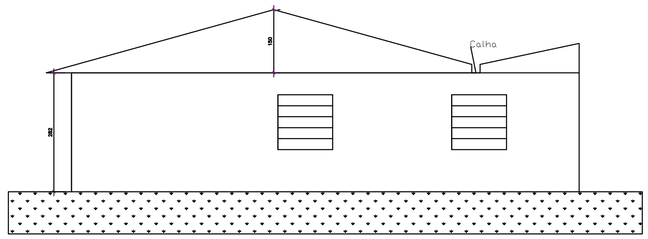

Fachada Av. Bento Gonçalves

TERÇA U 100x50x2,65

SUPORTE DE TERÇA L 100x50x2,65

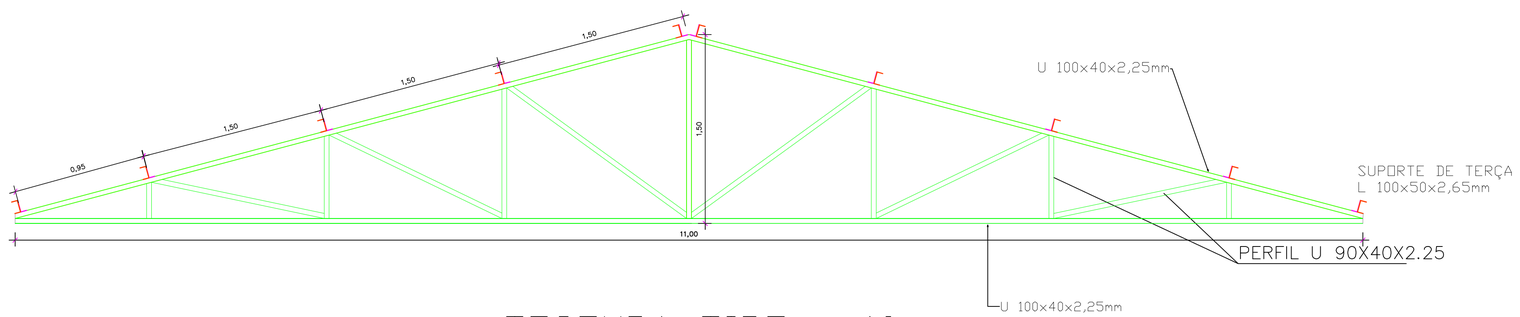

TESOURA TIPO - 10x

Obra: Substituição telhado UBS São José

Rua São José esquina Av. Bento Gonçalves, Ivorá–RS

Detalhamento das terças e tesouras	Área: 127,21 m²

Proprietário:

Prefeitura de Ivorá

Responsável técnico:

VITOR CAMARGO COSTA:02842916093

Assinado de forma digital por VITOR CAMARGO COSTA:02842916093
Dados: 2026.10.01 11:36:54 -03'00'

Engº Civil Vitor Camargo Costa
CREA RS 203284

Data: 30/09/2026	Escala: 1/50